C-Bow

MOTO GUZZI
V7 classic/special

MOTO GUZZI
V7 café classic

Artikel-Nr: 630.540 schwarz

KRAUSER®
MOTORRADGEPÄCKSYSTEME ■ BIKE BAGS

MOTO GUZZI
V7 classic/special

MOTO GUZZI
V7 café classic

Artikel-Nr: 4008.000.131 schwarz

Montage

Der Bausatz umfaßt die folgenden Teile:

Stück	Bestellnr.	Bezeichnung
2x	700007063	C – BOW schwarz
1x	700007792	Halteadapter vorne rechts
1x	700007793	Halteadapter vorne links
1x	700007794	Halteadapter hinten rechts
1x	700007795	Halteadapter hinten links
2x	150.787	Inbusschraube M8 x 45mm

Stück	Bestellnr.	Bezeichnung
8x	150.916	Sechskantschraube M6 x 18mm
2x	150.843	Sechskantschraube M8 x 40mm
8x	150.809	U – Scheibe Ø 6,4
6x	150.810	U – Scheibe Ø 8,4
4x	150.951	U – Scheibe Ø24 x Ø 8,4 x 2 mm
2	150.800	selbstsichernde Mutter M8

Anzugsmomente des Motorradherstellers beachten!
Nach der Montage alle Verschraubungen auf festen Sitz kontrollieren!
Bitte beachten Sie unsere beigefügten Serviceinformationen.

Hepco & Becker GmbH
An der Steinmauer 6
D-66955 Pirmasens
Tel.: 06331 - 1453 - 100
Fax: 06331 - 1453 - 120
eMail: vertrieb@hepco-becker.de
www.hepco-becker.de

Krauser GmbH
An der Steinmauer 6
D-66955 Pirmasens
Tel.: 06331 - 1453 - 250
Fax: 06331 - 1453 - 260
eMail: vertrieb@krauser.de
www.krauser.de

090312/080512

C-Bow

MOTO GUZZI
V7 classic/special

MOTO GUZZI
V7 café classic

Artikel-Nr: 630.540 schwarz

HEPCO & BECKER

KRAUSER
MOTORRADGEPÄCKSYSTEME ■ BIKE BAGS

MOTO GUZZI
V7 classic/special

MOTO GUZZI
V7 café classic

Artikel-Nr: 4008.000.131 schwarz

Montage

Vorbereitung:
Sitzbank abnehmen und original Haltegriffe demontieren. Auspuffblenden demontieren.
Die Blinker verbleiben in der Originalposition.

Montage der Halteadapter hinten links/ rechts oben:

Die hinteren Halteadapter werden am hinteren Befestigungspunkt zwischen Rahmen und Haltegriff eingesetzt und mit den Sechskantschrauben M8 x 40mm, der original Hutmutter und -Scheiben Ø8,4 verschraubt.

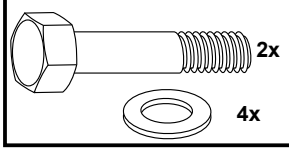

1

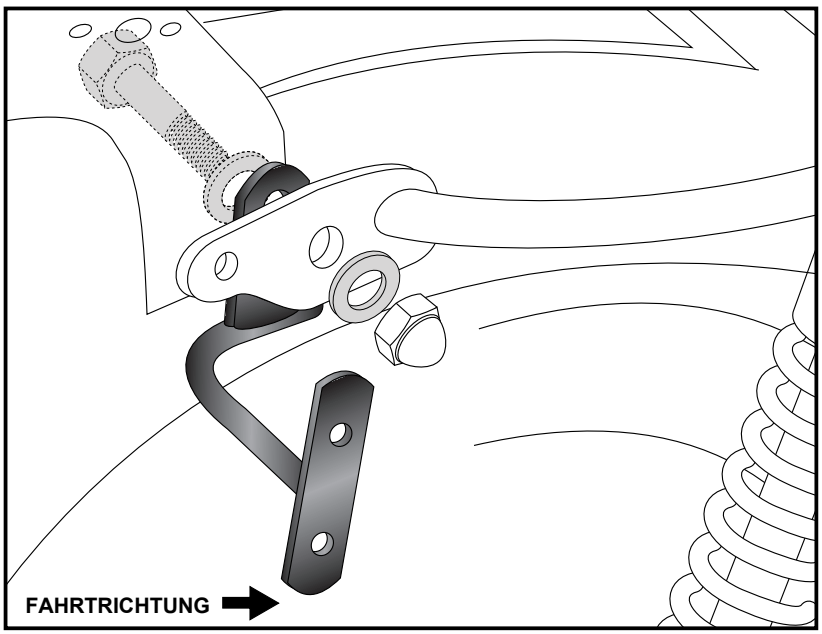

An der oberen Federbeinaufnahme zwischen Aufnahme und Haltegriff je 2 U – Scheiben Ø24 x Ø 8,4 x 2mm einsetzen und mit der Originalschraube verschrauben.

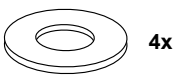

2

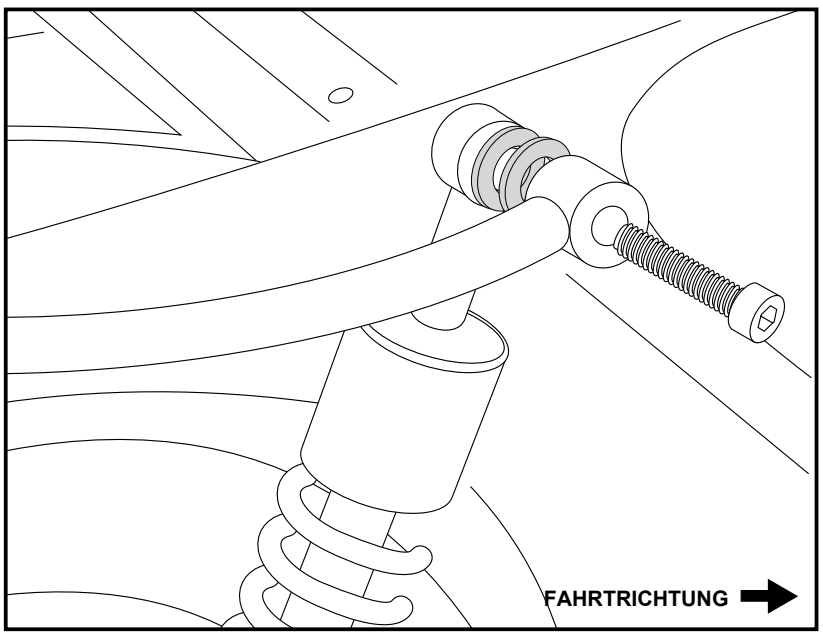

Montage

Montage der Halteadapter vorne links/ rechts unten:

am Auspuff - es werden Inbusschrauben M8 x 45mm und selbstsichernde Muttern M8 mit U-Scheibe ø8,4 verwendet. Der Halteadpater wird von außen an die Auspuffhalterung montiert.

Die originale Senksscheibe wird mitverwendet.

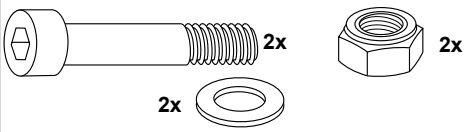

3

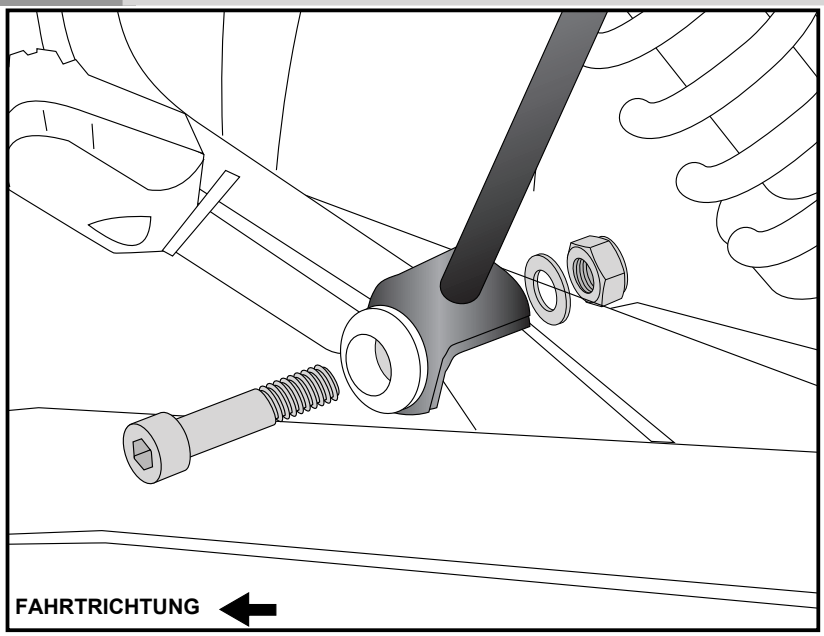

Montage C- BOW an Halteadapter:
Die C-BOW werden mit den Sechskant-schrauben M6 x 18mm und den U-Scheiben Ø 6,4 an die Halteadapter geschraubt.

Abschließend alle Verschraubungen festziehen und Auspuffblenden wieder montieren.

3

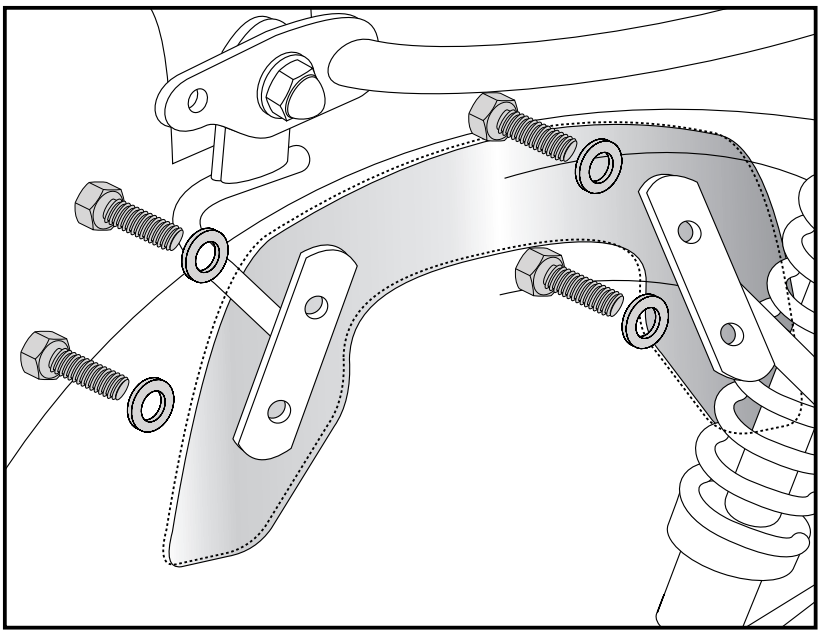

C-Bow

MOTO GUZZI
V7 classic/special

MOTO GUZZI
V7 café classic

item.-no.: 630.540 black

MOTO GUZZI
V7 classic/special

MOTO GUZZI
V7 café classic

item.-no.: 4008.000.131 black

Assembling instructions

The kit includes the following parts:

Quant	item no.	description
2x	700007063	C – BOW black
1x	700007792	front adapter right
1x	700007793	front adapter left
1x	700007794	rear adapter right
1x	700007795	rear adapter left
2x	150.787	allen screw M8 x 45mm

Quant	item no.	description
8x	150.916	hexagon bolt M6 x 18mm
2x	150.843	hexagon screw M8 x 40mm
8x	150.809	washer Ø 6,4
6x	150.810	washer Ø 8,4
4x	150.951	washer Ø24 x Ø 8,4 x 2 mm
2	150.800	self lock nut M8

Control all screw connections after the assembling for tightness!
Please notice our enclosed service information.

Hepco & Becker GmbH
An der Steinmauer 6
D-66955 Pirmasens
Tel.: +49 6331 - 1453 - 100
Fax: +49 6331 - 1453 - 120
eMail: vertrieb@hepco-becker.de
www.hepco-becker.de

Krauser GmbH
An der Steinmauer 6
D-66955 Pirmasens
Tel.: +49 6331 - 1453 - 250
Fax: +49 6331 - 1453 - 260
eMail: vertrieb@krauser.de
www.krauser.de

C-Bow

MOTO GUZZI
V7 classic/special

MOTO GUZZI
V7 café classic

item.-no.: 630.540 black

HEPCO & BECKER

KRAUSER
MOTORRADGEPÄCKSYSTEME ■ BIKE BAGS

MOTO GUZZI
V7 classic/special

MOTO GUZZI
V7 café classic

item.-no.: 4008.000.131 black

Assembling instructions

Preparing
Dismantle seat and the original handle bar. Dismantle the exhaust covers.
Blinkers remain in their original position.

Fastening of the rear adapters
left + right top :

The rear mounting adapters are fixed on the rear attachment point between the frame and handle bar.
Use hexagon screws M8 x 40mm, washers Ø8,4 and original cap nuts M8.

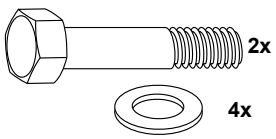

1

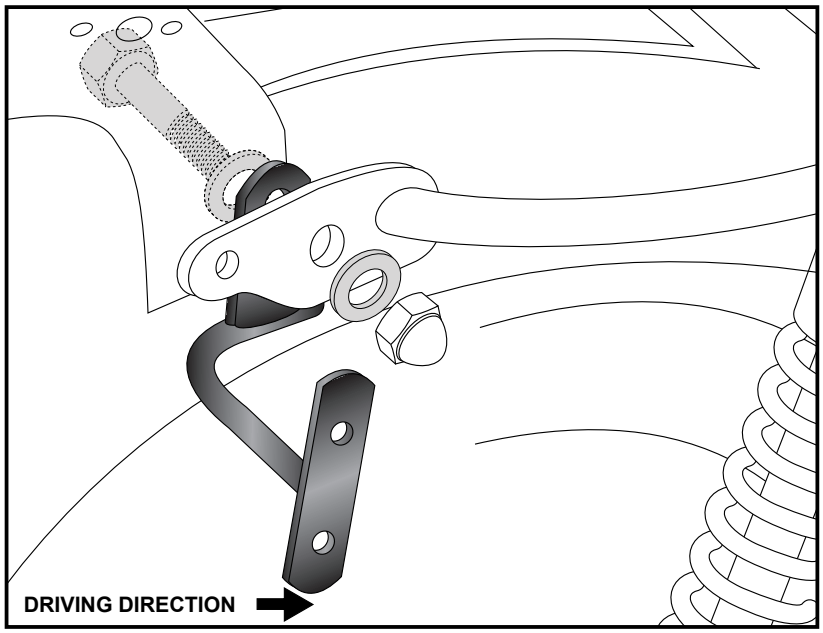

Sandwich two washers Ø24 x Ø 8,4 x 2mm each side between strut and handle bar. Fix the handle bar with original screw.

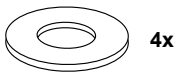

2

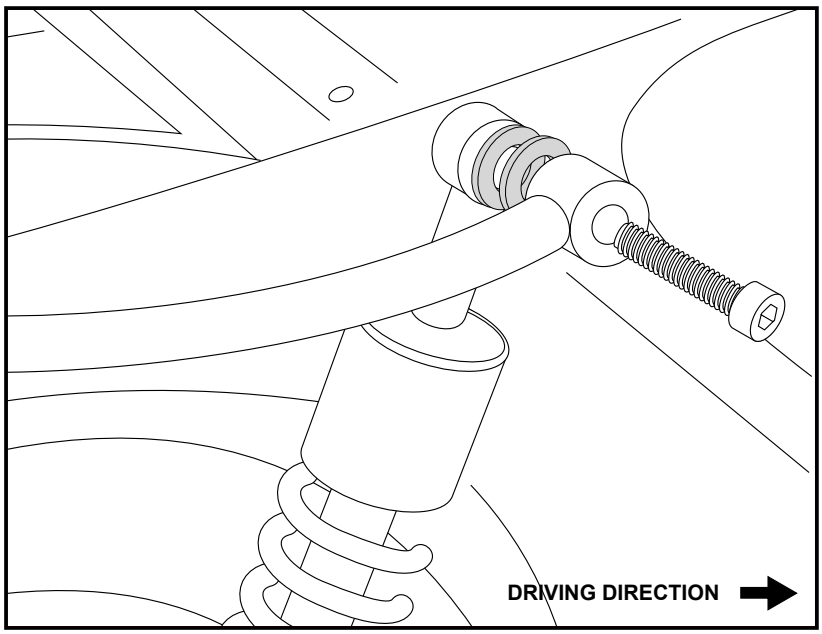

C-Bow

MOTO GUZZI
V7 classic/special

MOTO GUZZI
V7 café classic

item.-no.: 630.540 black

HEPCO & BECKER

KRAUSER
MOTORRADGEPÄCKSYSTEME ■ BIKE BAGS

MOTO GUZZI
V7 classic/special

MOTO GUZZI
V7 café classic

item.-no.: 4008.000.131 black

Assembling instructions

Fastening of the front adapter left + right bottom :

together with the exhaust with allen screws M8 x 45mm and original countersunk washer; at the rear side use washers ø8,4 and self lock nuts M8.

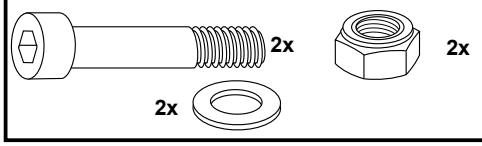

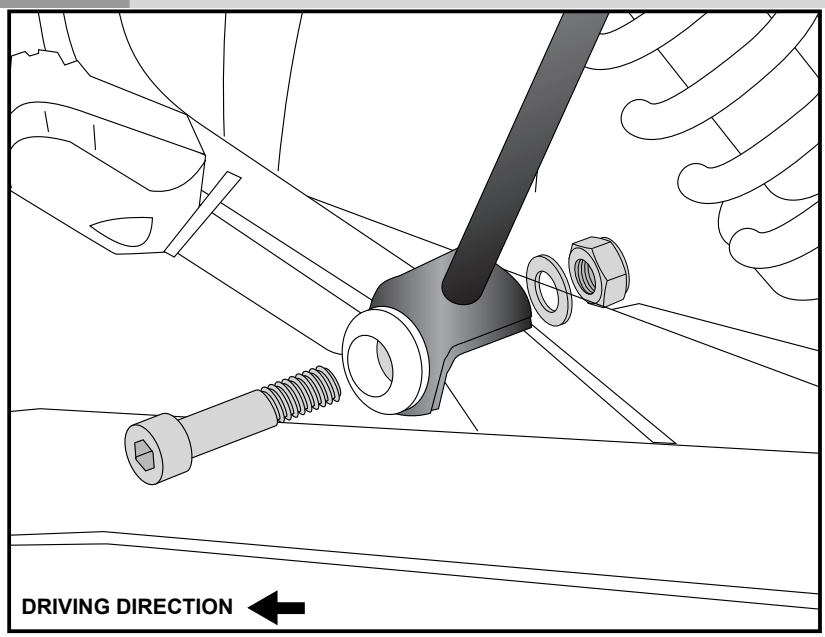

3

Fastening of the C-Bows to the adapters left + right:
with hexagon bolts M6 x 18 and washers ø6,4.
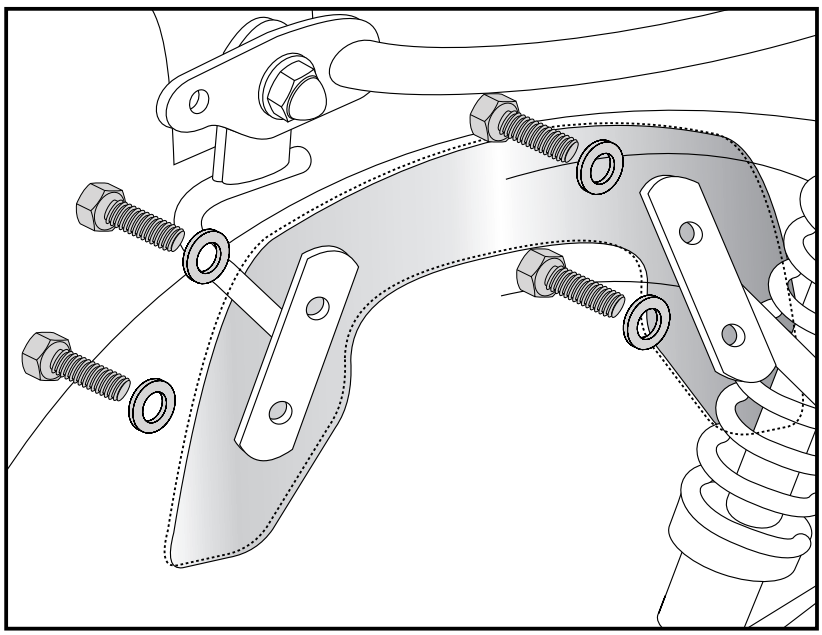
Finally, tighten all screws and mount the exhaust cover again.