Motorschutzbügel/ Engine guard

HONDA CRF 1000 L Africa Twin Adventure Sports / DCT
ab Baujahr 2018 / from date of manufacture 2018

Artikel Nr.: / Item-no.:

5019510 00 01 schwarz/black

DE INHALT
GB CONTENTS

1x	**700010017**	**Motorschutzbügel links**	**1x**	**700010017**	**Engine guard left**
1x	**700010018**	**Motorschutzbügel rechts**	**1x**	**700010018**	**Engine guard right**
1x	**700010019**	**Schraubensatz:**	**1x**	**700010019**	**Screw kit:**
2x	Sechskantschraube M8x100		2x	hexagon bolt M8x100	
1x	Sechskantschraube M10x75		1x	hexagon bolt M10x75	
1x	Sechskantschraube M10x90		1x	hexagon bolt M10x90	
4x	U- Scheibe Ø10,5		4x	washer Ø10,5	
4x	U- Scheibe Ø8,4		4x	washer Ø8,4	
2x	Selbstsichernde Mutter M10		2x	self lock nut M10	
2x	Selbstsichernde Mutter M8		2x	self lock nut M8	

DE EINSCHRÄNKUNG
GB LIMITATION

Nicht passend für optionalen DCT Fußschalthebel.
Nicht passend für Nachrüst-Auspuffanlagen mit Lambdasonde hinter dem Fußbremshebel z.B. Termignoni

Not for models with optional DCT gear lever.
Not suitable for retrofit exhaust systems with lambda sensor behind the foot brake lever e.g. Termignoni

DE BENÖTIGTE WERKZEUGE
GB TOOLS REQUIRED

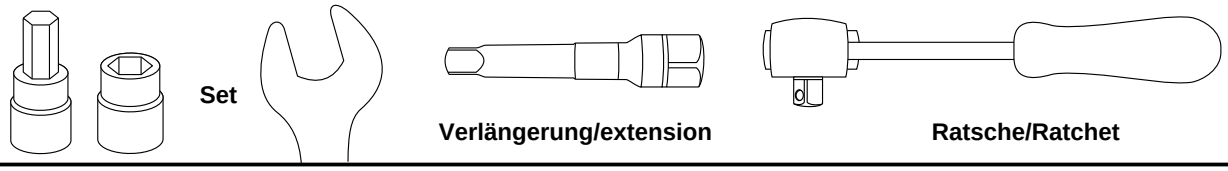

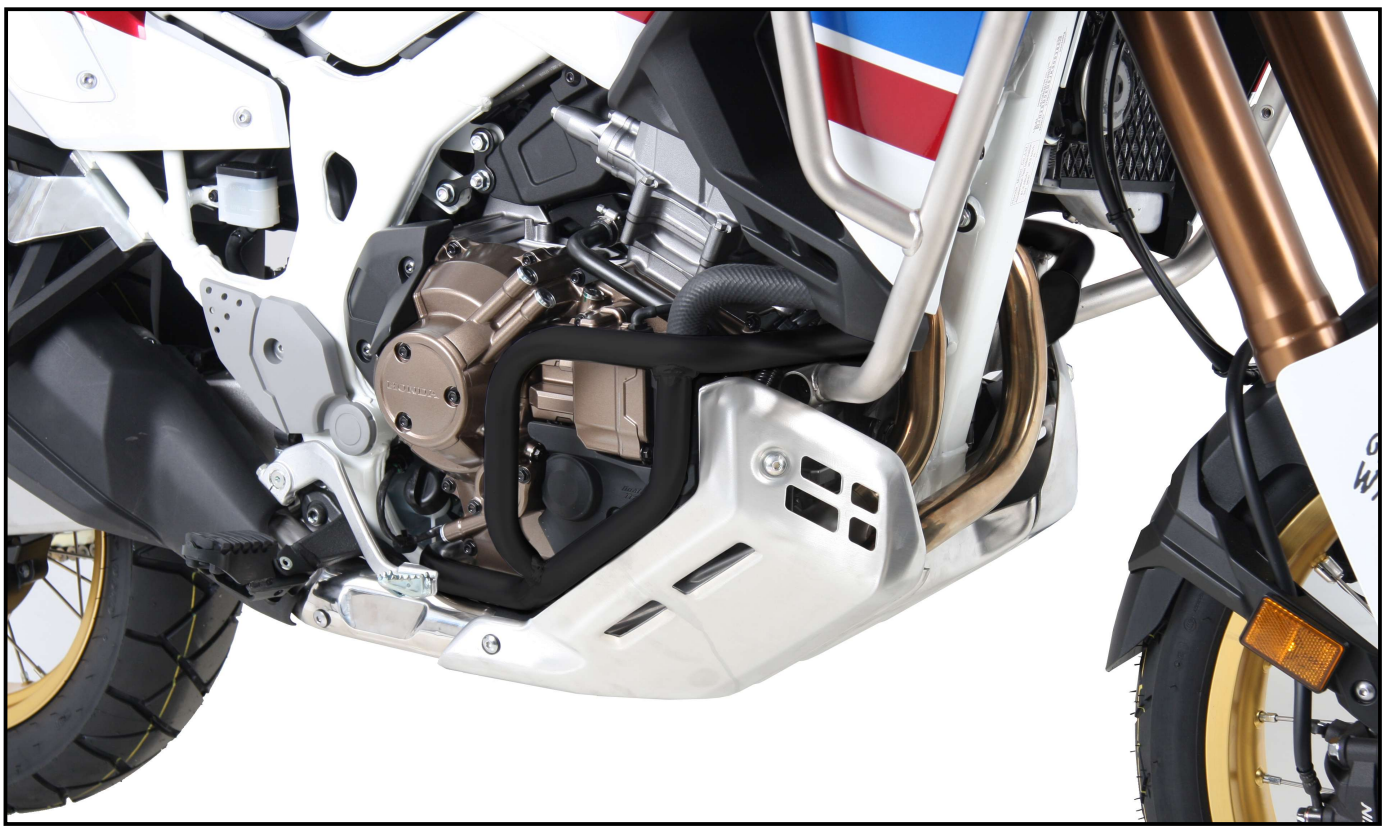

260418/100718/191118

Motorschutzbügel/ Engine guard

HONDA CRF 1000 L Africa Twin Adventure Sports / DCT
ab Baujahr 2018 / from date of manufacture 2018

Artikel Nr.: / Item-no.:

5019510 00 01 schwarz/black

DE WICHTIG
GB IMPORTANT

Wir empfehlen die Montage in einer Fachwerkstatt durchführen zulassen.
Für die Montage des Schutzbügels muss der original Motorschutz sowie die Auspuffanlage demontiert werden.
Beachten Sie die in Ihrem Land geltenden Zulassungsbestimmungen.
Für den Bereich der BRD gilt: Ein Eintrag in die Fahrzeugpapiere ist nicht erforderlich.

Die Voraussetzung für die Montage ist natürlich eine gewisse technische Erfahrung. Wenn Sie sich nicht sicher sind, wie man eine bestimmte Arbeit ausführt, sollten Sie diese Ihrer Fachwerkstatt überlassen. Ziehen sie alle zugänglichen Schrauben zuerst nur locker an. Nachdem alles montiert ist, werden die Schrauben dann auf das entsprechende Anzugsmoment festgezogen. Dadurch wird sichergestellt, dass das Produkt spannungsfrei angebaut ist. Anzugsmomente beachten! Nach der Montage alle Verschraubungen auf festen Sitz kontrollieren!
Zur Montage ist eine zweite Person hilfreich.

We recommend that installation be carried out in a specialist workshop.
The original skid plate and the exhaust system must be dismantled for the installation of the crash bar.
Of course, the assembly requires a certain technical experience. If you are not sure how to execute a determined action, you should ask your local distributor to do it. First, tighten all screws only loosely. After mounting all parts, the screws should be tightened to the torque specified. This guarantees, that the product is mounted without tension. Observe the tightening torques of the manufacturer! Control all screw connections after the assembling for tightness!
To mount this tank guard, a second person is helpful.

DE VORBEREITUNG
GB PREPARING

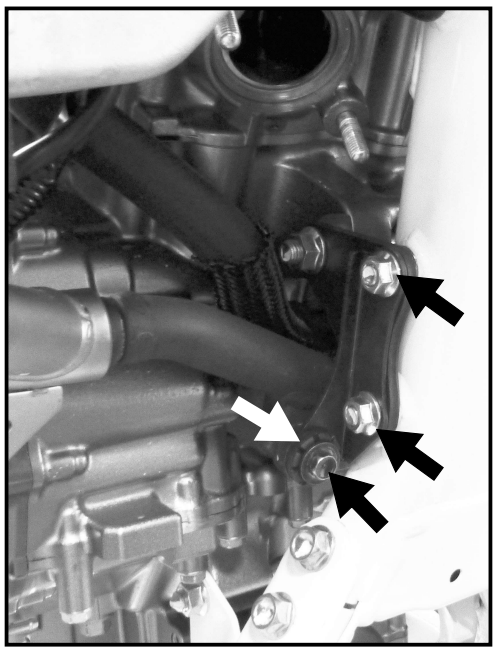

Für die Montage muss der Motorschutz (6 Schrauben) sowie die Auspuffanlage demontiert werden, hierfür vorab die Kunststoff-verkleidung sowie die darunterliegende Katverkleidung entfernen. Nun die Schraube hinten am Endtopf sowie die unter dem Kat entfernen. Anschließend den Stecker der Lambdasonde trennen, vorne die Hutmuttern der Krümmerbefestigung entfernen und die Auspuffanlage entnehmen. Hierbei ist darauf zu achten dass die Dichtringe im Flansch nicht rausfallen.

Die beiden Schrauben der vorderen Rahmenbefestigung und die Schrauben der Tankschutzbügelhalterung links und rechts entfernen (siehe schwarze Pfeile). Die Schrauben der Rahmenbefestigung und die nun losen Tankschutzbügelhalterungen entfallen.
Die Gummitüllen (weißer Pfeil) aus den Halterungen entnehmen und in die Bohrung der Befestigungslasche des linken und rechten Motorschutzbügels einfügen - siehe auch Bild 1.
Das Halteblech für den Unterfahrschutz links hinten entfernen, dieses entfällt, Schrauben werden wiederverwendet. Die beiden Schrauben der rechten Rahmenbefestigung ebenfalls entfernen, diese entfallen.

For the assembly the skid plate (6 screws) and the exhaust system must be dismantled. First remove the plastic covering as well as the cat cladding underneath. Now remove the screw at the back of the muffler and the one under the catalyst. Then disconnect the plug of the lambda sensor, remove the cap nuts of the manifold mounting at the front and remove the exhaust system. Make sure that the sealing rings in the flange do not fall out.

Remove the two screws of the front frame attachment and the two screws of the tank protection bracket holder - see black arrows.
The screws of the frame attachment and the tank protection bracket holders are obsolete.
Remove the rubber grommets (white arrow) from the brackets and insert them into the bore of the fixing straps of the left and right engine guard - see also Fig. 1. mounting, screws are obsolete.
Remove the retaining plate rear left of the skid plate, this is obsolete, screws are reused. Also remove the two screws of the right frame mounting, these are obsolete.

Motorschutzbügel/ Engine guard

HONDA CRF 1000 L Africa Twin Adventure Sports / DCT
ab Baujahr 2018 / from date of manufacture 2018

Artikel Nr.: / Item-no.:

5019510 00 01 schwarz/black

DE MONTAGEANLEITUNG
GB MOUNTING INSTRUCTIONS

Vor der Montage am Rahmen die Sechskantschrauben M8x100 und U-Scheiben ø8,4 durch die Bohrungen des Motorschutzbügels stecken.

Montage des Motorschutzbügels vorne unten links:

An den nun freien Bohrungen der Motoraufhängung mit den Sechskantschrauben M8x100 und U-Scheiben ø8,4.
Die Originalschraube wird wieder durch die zuvor montierte Original-Gummitülle hindurch mit dem Originalhalter verschraubt.

Before mounting to the frame, insert the M8x100 hexagonal bolts and ø8,4 washers through the holes in the protection bar.

Fastening of the engine guard bottom left: at the now free borings at the engine suspension. Use the hexagon screws M8x100 with washers ø8,4.
Screw the original screw through the original rubber grommets, mounted before, in the original holder.

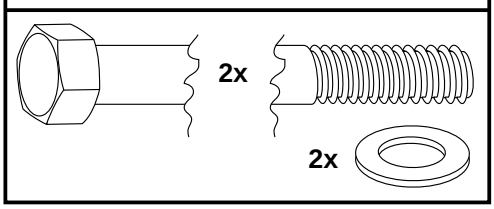

1

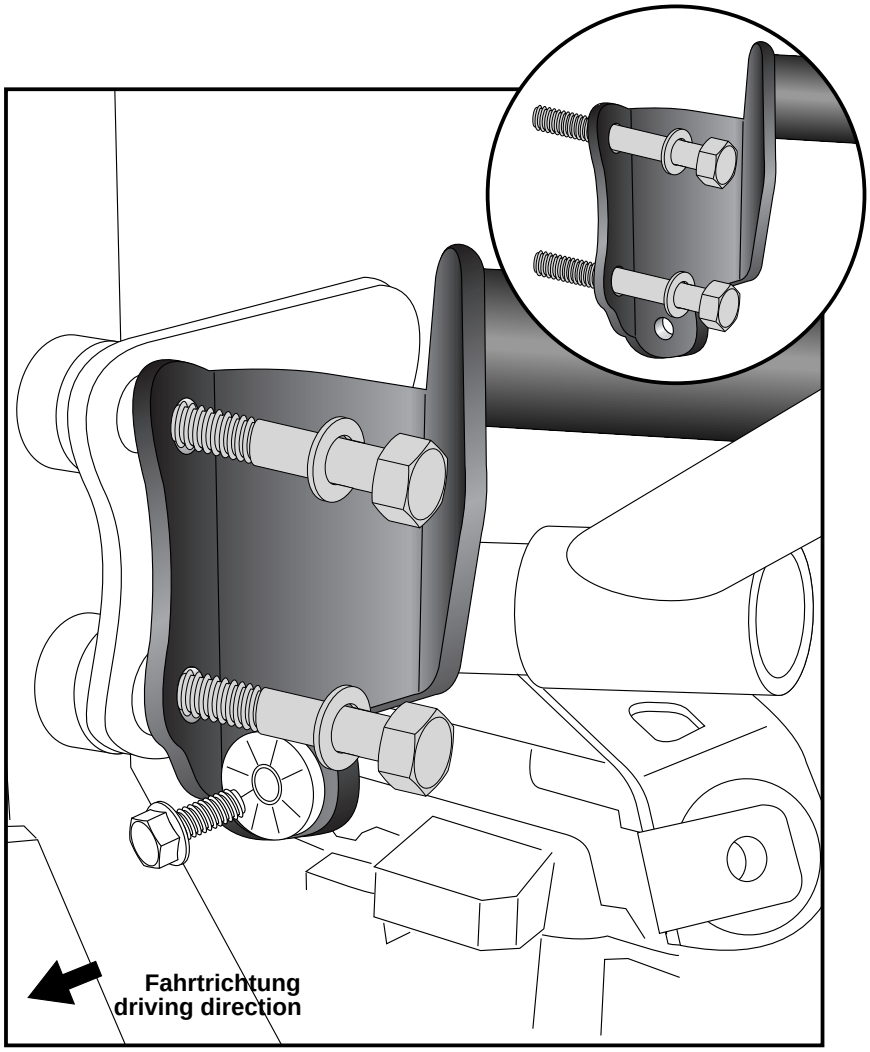

DE MONTAGEANLEITUNG
GB MOUNTING INSTRUCTIONS

Montage des Motorschutzbügels hinten links:
An den nun freien Gewindebohrungen im Rahmen mit den Originalschrauben verschrauben.
Die Überlaufschläuche durch die Führung am Halter fügen.

Fastening of the engine guard rear left: in the now free threads. Use original screws.
Insert the overflow hoses through the bracket.

2

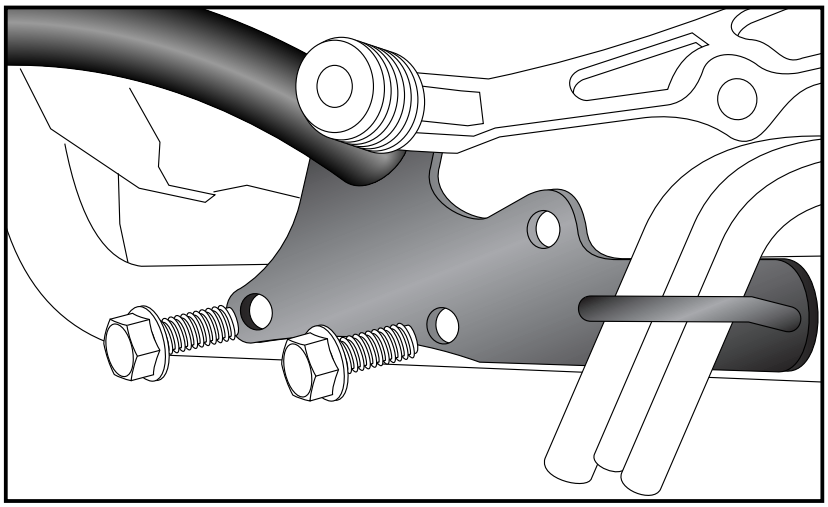

Motorschutzbügel/ Engine guard

HONDA CRF 1000 L Africa Twin Adventure Sports / DCT
ab Baujahr 2018 / from date of manufacture 2018

Artikel Nr.: / Item-no.:

5019 9510 00 01 schwarz/black

DE MONTAGEANLEITUNG
GB MOUNTING INSTRUCTIONS

Montage des Motorschutzbügels vorne unten rechts:

Den Bügel über die freien Gewinde der bereits durchgesteckten M8x100 Schrauben fügen und mit selbst-sichernden Muttern M8 und U-Scheiben ø8,4 verschrauben.
Die Originalschraube wird wieder durch die zuvor montierte Original-Gummitülle hindurch mit dem Originalhalter verschraubt.

Fastening of the engine guard bottom front right:

At the threads of the hexagon screws M8x100 mounted before. Use self lock nuts M8 with washers ø8,4 to secure. Screw the original screw through the original rubber grommets, mounted before, in the original holder.

2x 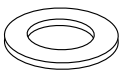

2x

3

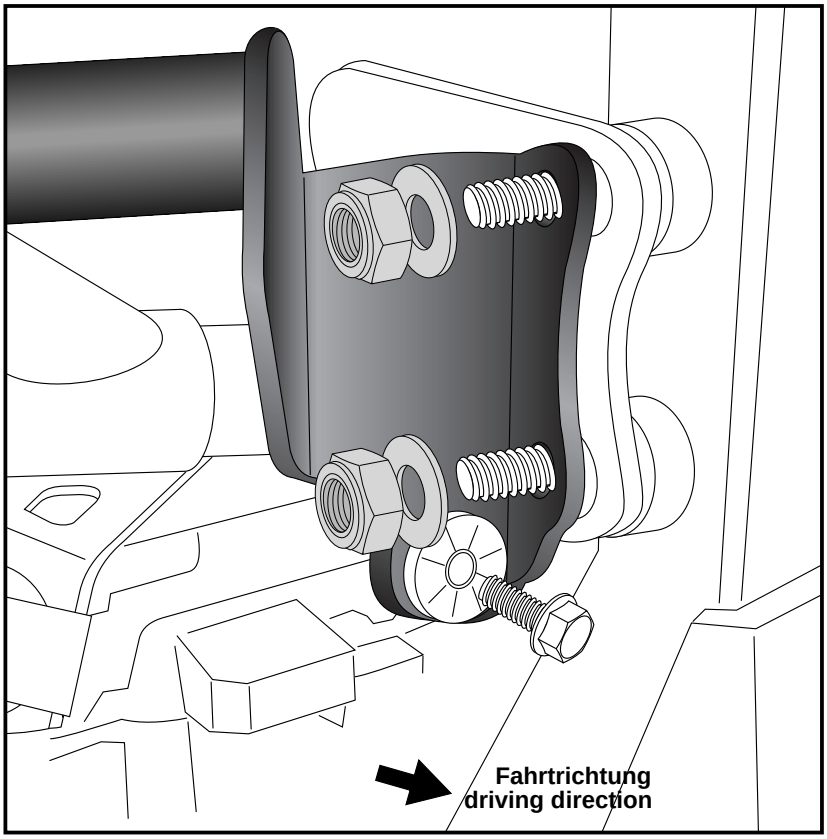

Motorschutzbügel/ Engine guard

HONDA CRF 1000 L Africa Twin Adventure Sports / DCT
ab Baujahr 2018 / from date of manufacture 2018

Artikel Nr.: / Item-no.:

5019510 00 01 schwarz/black

DE MONTAGEANLEITUNG
GB MOUNTING INSTRUCTIONS

Montage des Motorschutzbügels hinten rechts:

in den nun freien Bohrungen der Rahmenverbindung.

VORNE ①
mit der Sechskantschraube M10x75 sowie U- Scheiben ø10,5 und selbstsichernder Mutter M10

HINTEN ②
mit der Sechskantschraube M10x90 sowie U- Scheiben ø10,5 und selbstsichernder Mutter M10

Fastening of the engine guard bottom rear right:

in the free threads of the frame connection.

FRONT ①
with hexagon screw M10x75. Use self lock nut M10 with washer ø10,5 to secure from behind.

REAR ②
with hexagon screw M10x90. Use self lock nut M10 with washer ø10,5 to secure from behind.

4

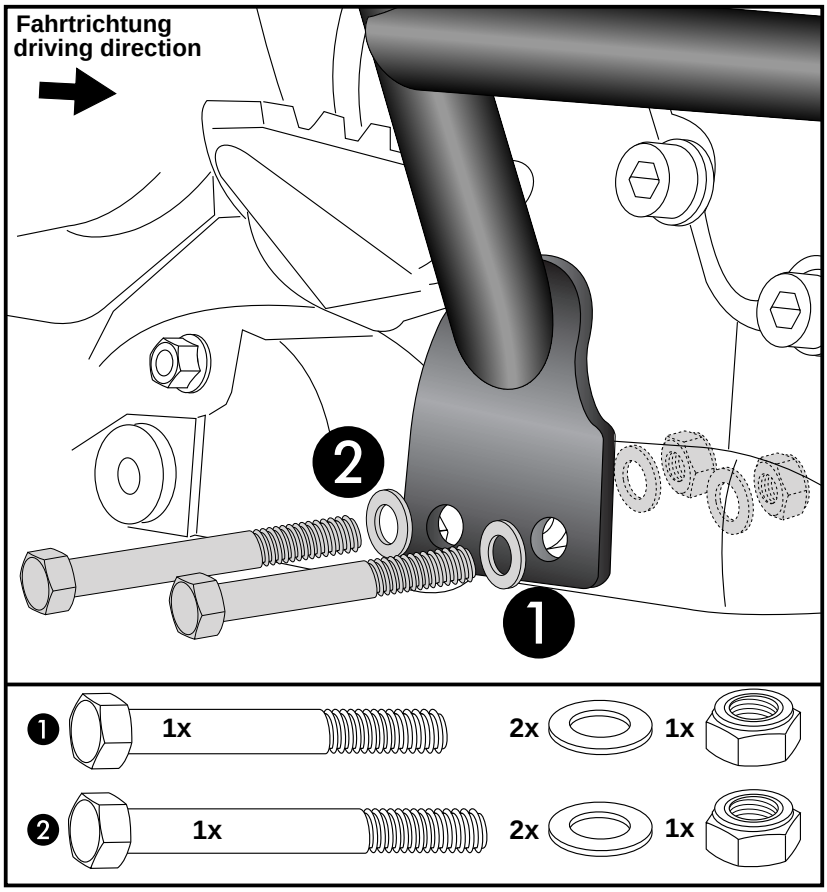

DE ACHTUNG
GB CAUTION

Nach der Montage alle Verschraubungen auf festen Sitz kontrollieren ! Abgebaute Teile wieder montieren. Bitte beachten Sie unsere beigefügten Serviceinformationen.

Control all screw connections after the assembling for tightness! Reassemble the dismanteled parts. Please notice our enclosed service information.

Als weiteres Zubehör lieferbar / Also available:

Easyrack
Alurack
Seitenträger festverschraubt, schwarz / Side carrier firmly attached, black
Tankschutzbügel, schwarz / Tank guard, black
Motorschutzplatte / Skid plate
Lampenschutzgitter / Headlight grilles

Weiteres Zubehör auf unsere Homepage. More accessories: see our homepage.

Hepco & Becker GmbH
An der Steinmauer 6
D-66955 Pirmasens
Germany

Tel.: +49 (0)6331 - 1453 - 100
Fax: +49 (0)6331 - 1453 - 120
eMail: vertrieb@hepco-becker.de
www.hepco-becker.de